Desenho de Circunferência em Perspectiva Isométrica

Adriana Kei, Ms.
kei.anhembi@gmail.com

Etapas

1. Desenhar um paralelogramo cujos lados possuam a medida do diâmetro da circunferência

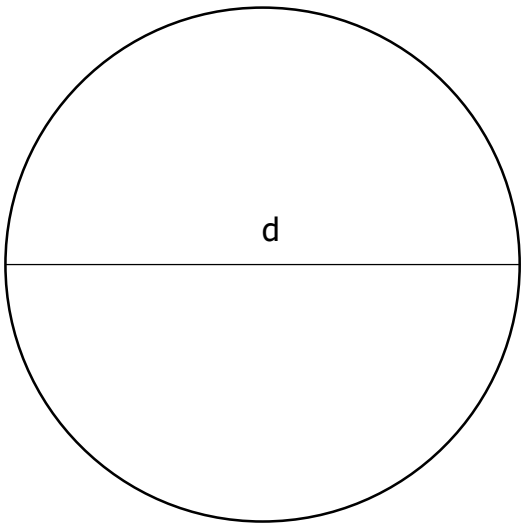

d = 10cm

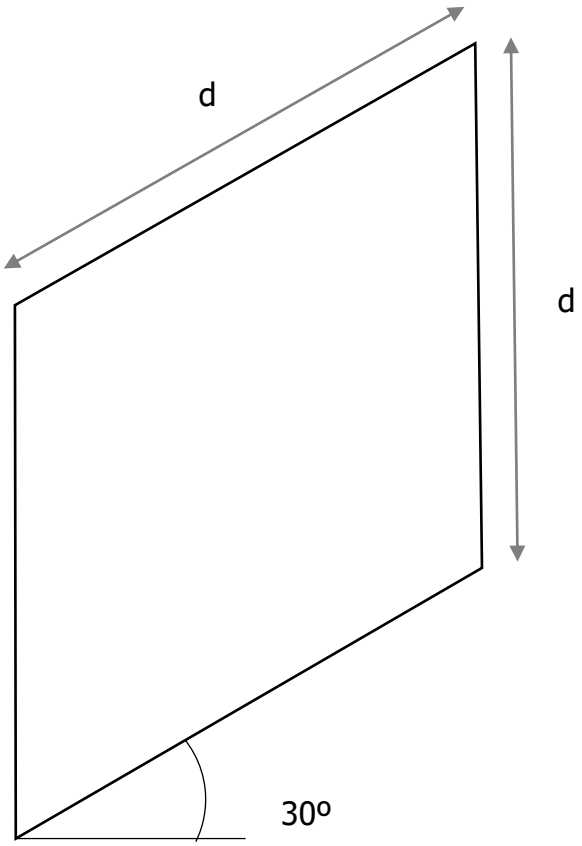

Etapas

2. Traçar as diagonais do paralelogramo e uma linha central vertical e uma linha central inclinada em 30º

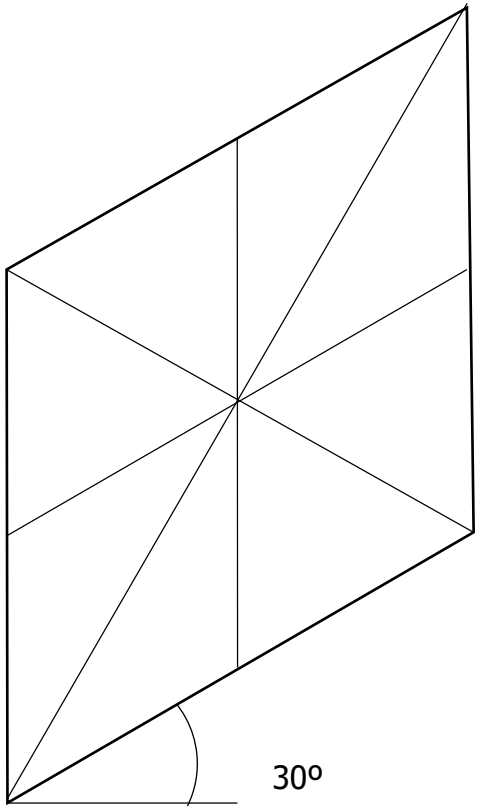

Etapas

3. Colocar a ponta seca do compasso no ponto D, traçar um arco do ponto F ao ponto B e repetir para ponto A

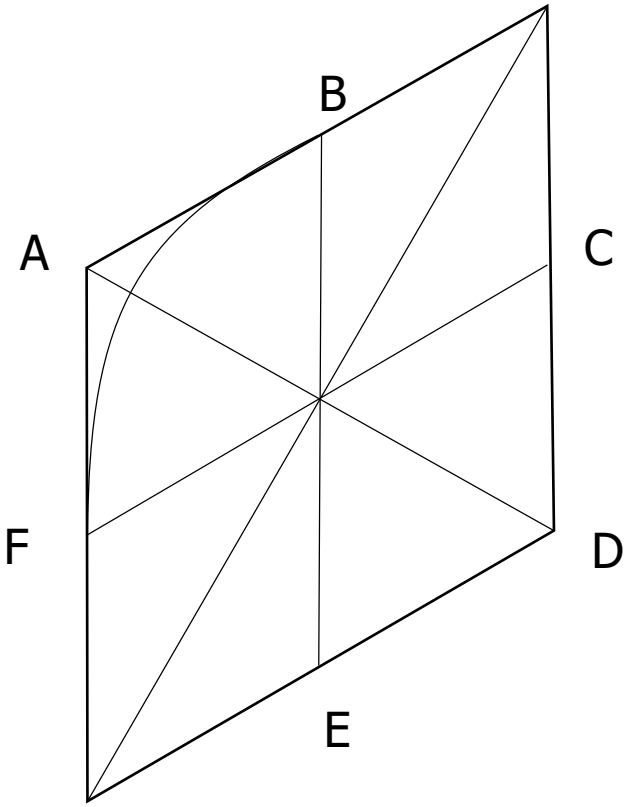

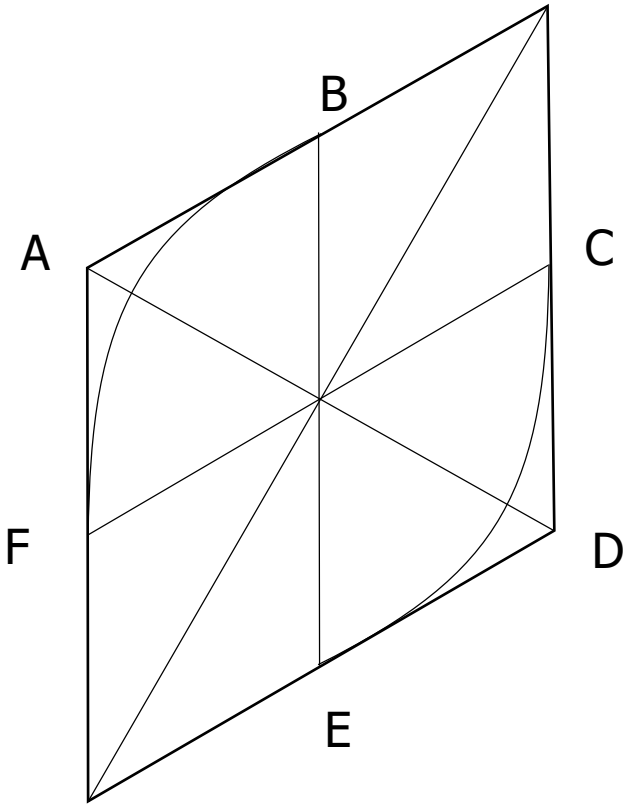

Etapas

4. Encontrar com o esquadro uma linha ligando o ponto A ao ponto E e marcar o ponto de interseção (I’) desta linha com a diagonal do paralelogramo

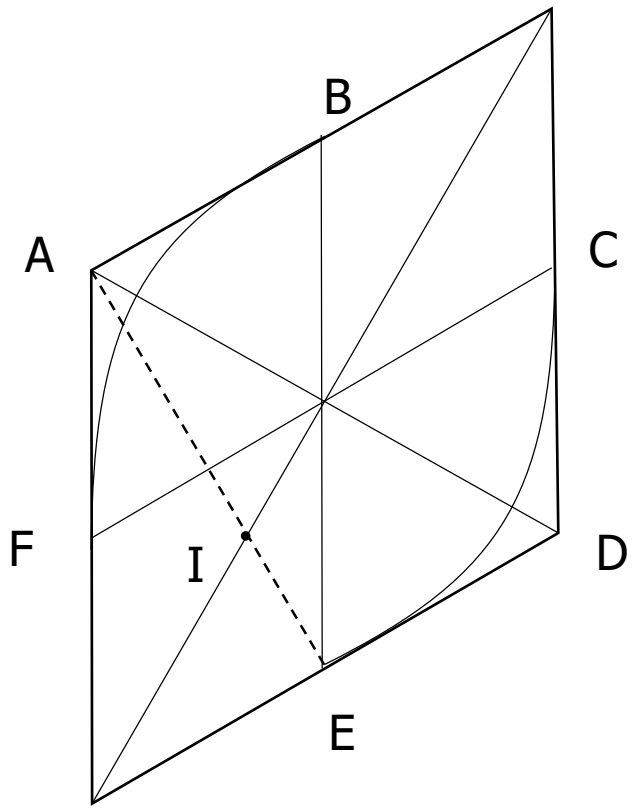

Etapas

5. Posicionar a ponta seca do compasso em I’ e traçar um arco unindo F a E

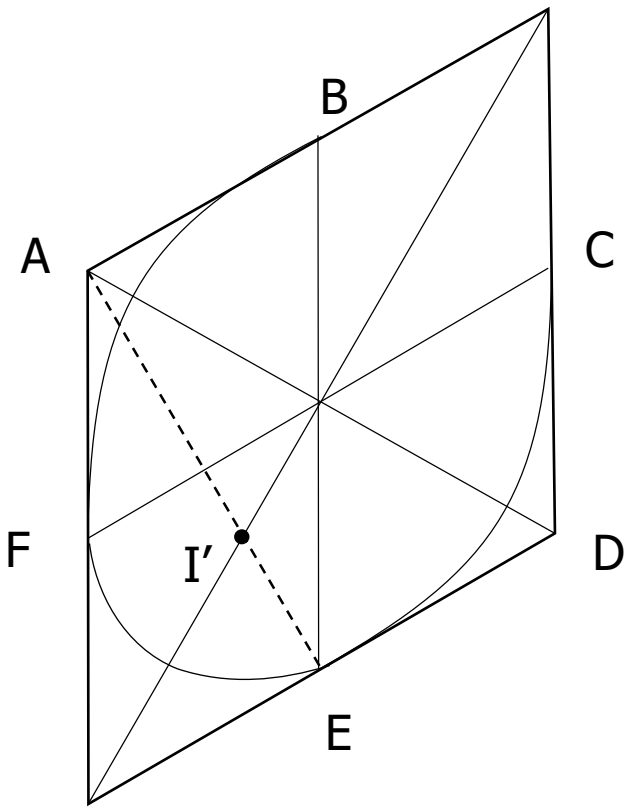

Etapas

6. Repetir o processo para traçar o arco do ponto B ao ponto C

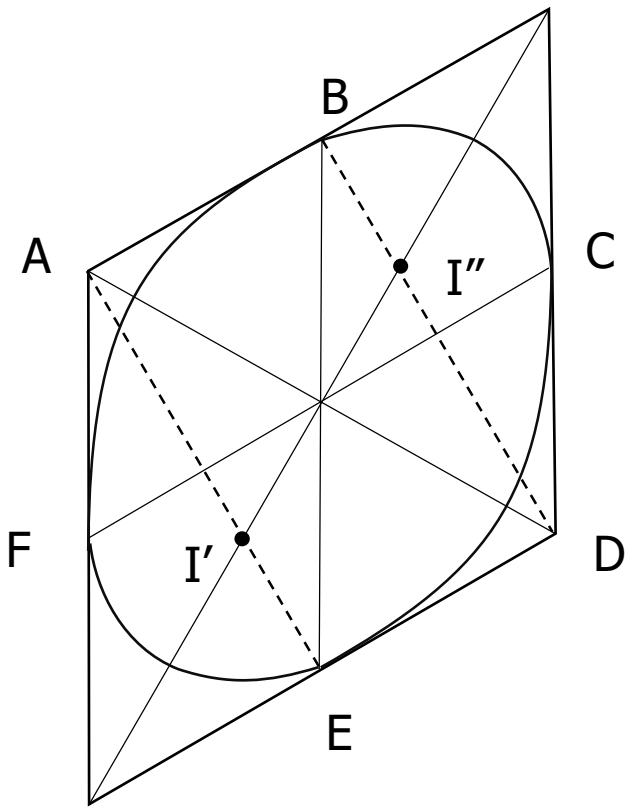

Atividade
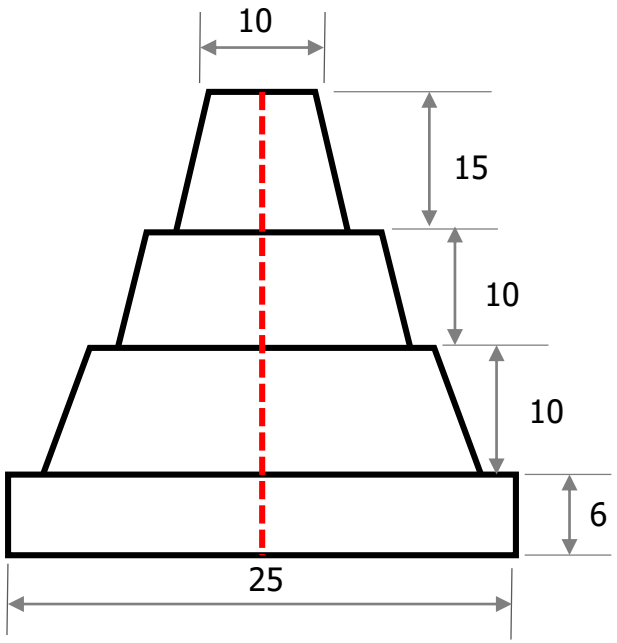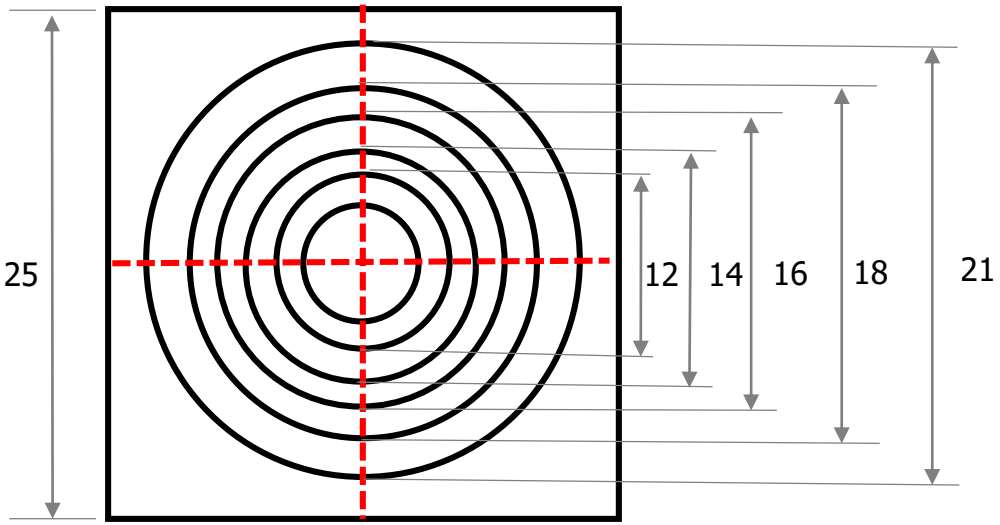
Desenhar a peça em perspectiva isométrica
Escala 1:2 (medidas em cm)